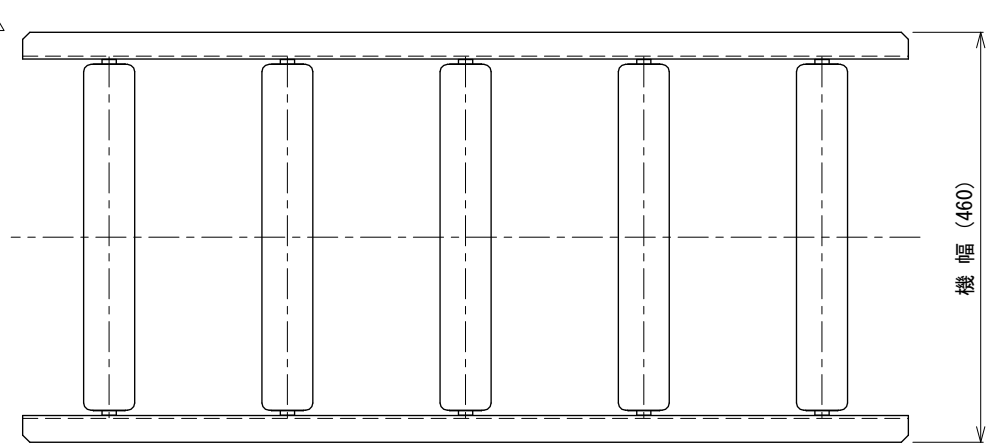

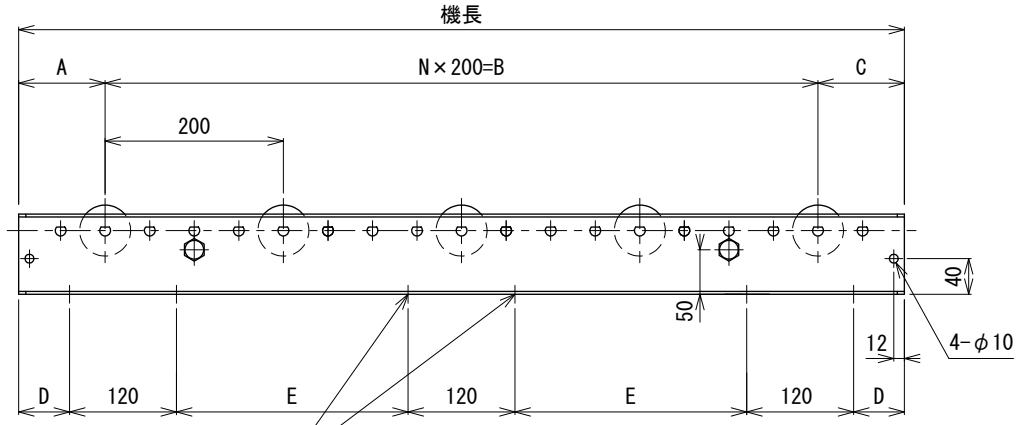

呼び機長100 cmと150 cmの
中央に脚穴はありません

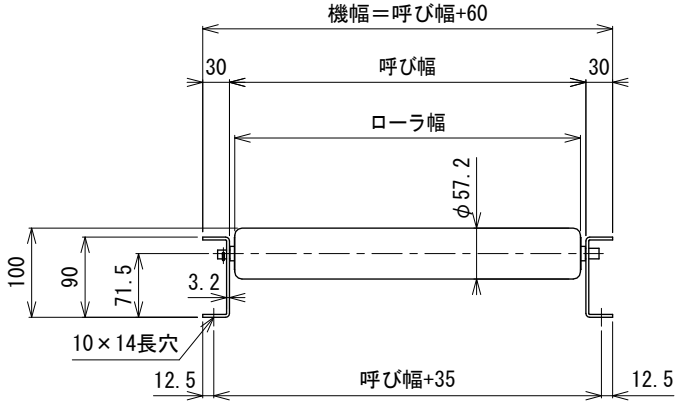

断面図

呼び機長(cm)	100	150	200	300
機　長(cm)	99.4	149.4	199.4	299.4
A(mm)	97	47	97	97
N	4	7	9	14
B(mm)	800	1400	1800	2800
C(mm)	97	47	97	97
D(mm)	57	57	57	57
E(mm)	---	---	760	1260

呼び幅(mm)	400	500	630	800	1000
ローラ幅(mm)	388	488	618	788	988
機　幅(mm)	460	560	690	860	1060

1	フレーム角Rを面取りに変更	技術情報サービス	年　月　日		シリーズ名	マルチベヤシリーズ	図名	本体組立図 JR-5721 ローラピッチ200
改訂番号	改　訂　記　事	MARUYASU KIKAI CO.,LTD.	尺度	1/6	機　種	フリーローラコンベヤ	図面番号	W_JR-5721_S_040_1

A3